下仁田ネギ土壌診断表

JA名	JA甘楽富岡	分析日	2023年07月05日
支所名	下仁田営農センター	氏名	4822949　榊原盛一　様

採取地	前作物名	作物の良否	予定作物名
002　2馬山	下仁田ネギ	中	下仁田ネギ

◎ あなたの土壌を診断した結果は、次の通りでしたので、お知らせします。

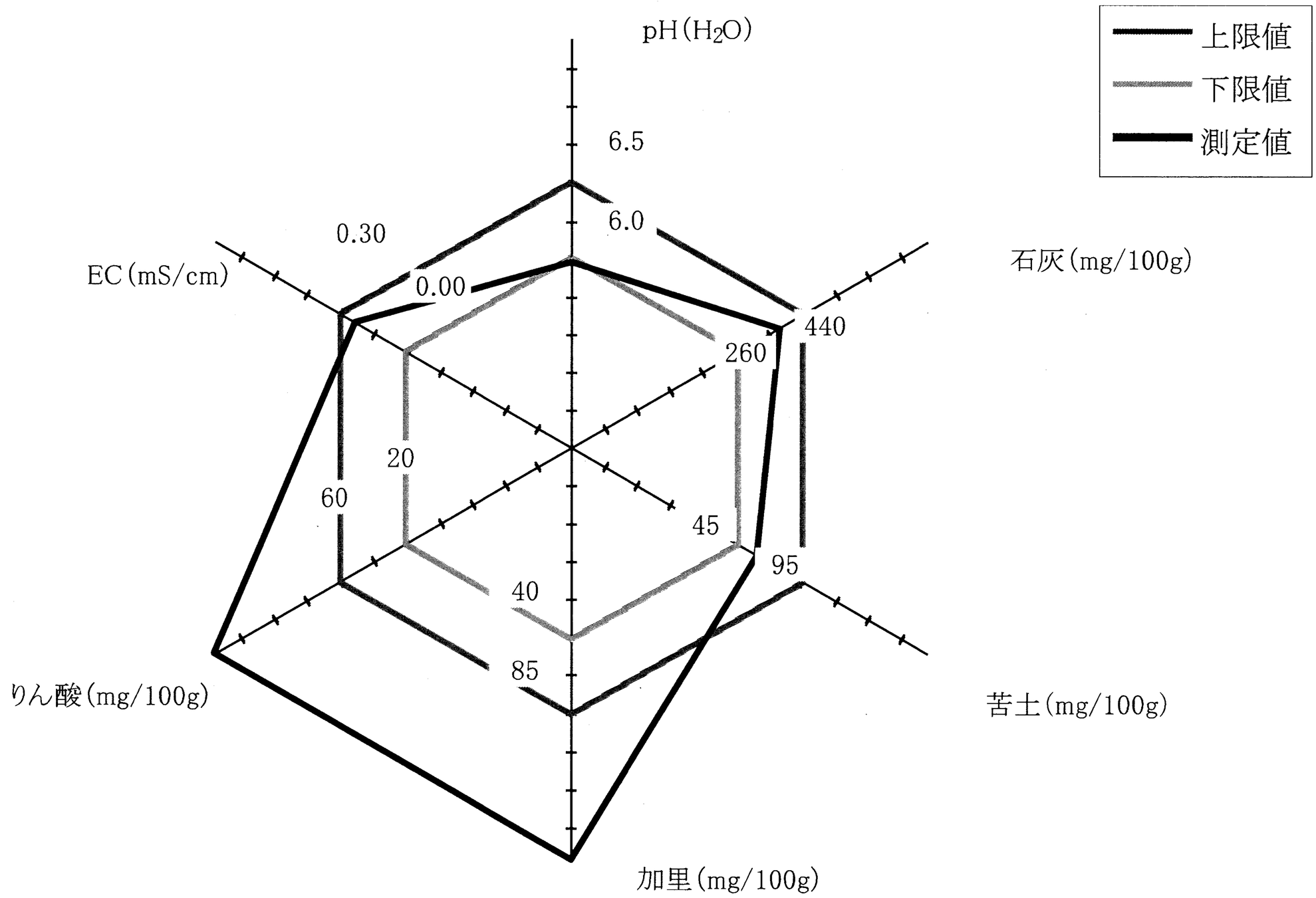

項目	結果	基準値	判定	前回値
pH	5.9	6.0 ～ 6.5	やや低い	
石灰	374	260 ～ 440	適	
苦土	60	45 ～ 95	適	
加里	144	40 ～ 85	多い	
りん酸	249	20 ～ 60	多い	
EC	0.23	0.00 ～ 0.30	適	

前回分析日	CEC値	CEC検査日

あなたの圃場には10a当たり
次の資材がお勧めです。
また基肥はJAと相談して別途
施用してください。

資材名		
	M－10	5袋

考察 及び 総評

pHが低いので、アルカリ資材を施用して適正pHにして下さい。

リン酸が過剰となっています。肥料設計を見直し、リン酸を減らしても問題ありません。

加里とリン酸が過剰になっていますので、施用は注意してください。

JA全農ぐんま 土壌診断センター
みどり市大間々町大間々1661番地 TEL:0277-73-2930 Fax:0277-73-2931